PC−H750T 分解図

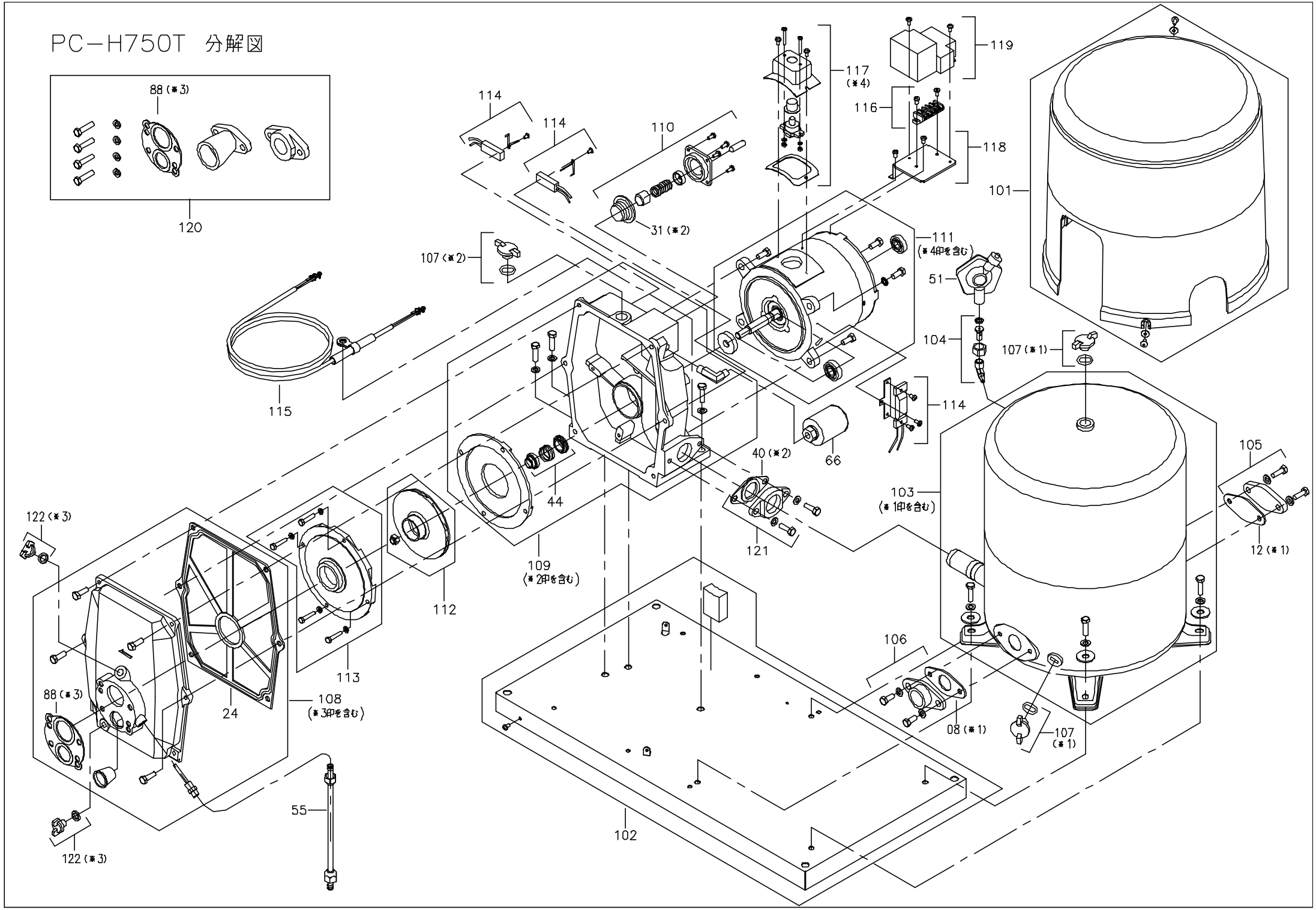
88 (＊3)
120
114
114
110
31 (＊2)
117
(＊4)
119
116
118
101
111
(＊4印を含む)
107 (＊2)
51
104
107 (＊1)
115
114
66
40 (＊2)
105
44
103
(＊1印を含む)
122 (＊3)
121
12 (＊1)
109
(＊2印を含む)
112
106
113
88 (＊3)
24
108
(＊3印を含む)
08 (＊1)
107
(＊1)
55
102
122 (＊3)