P−H400 分解図

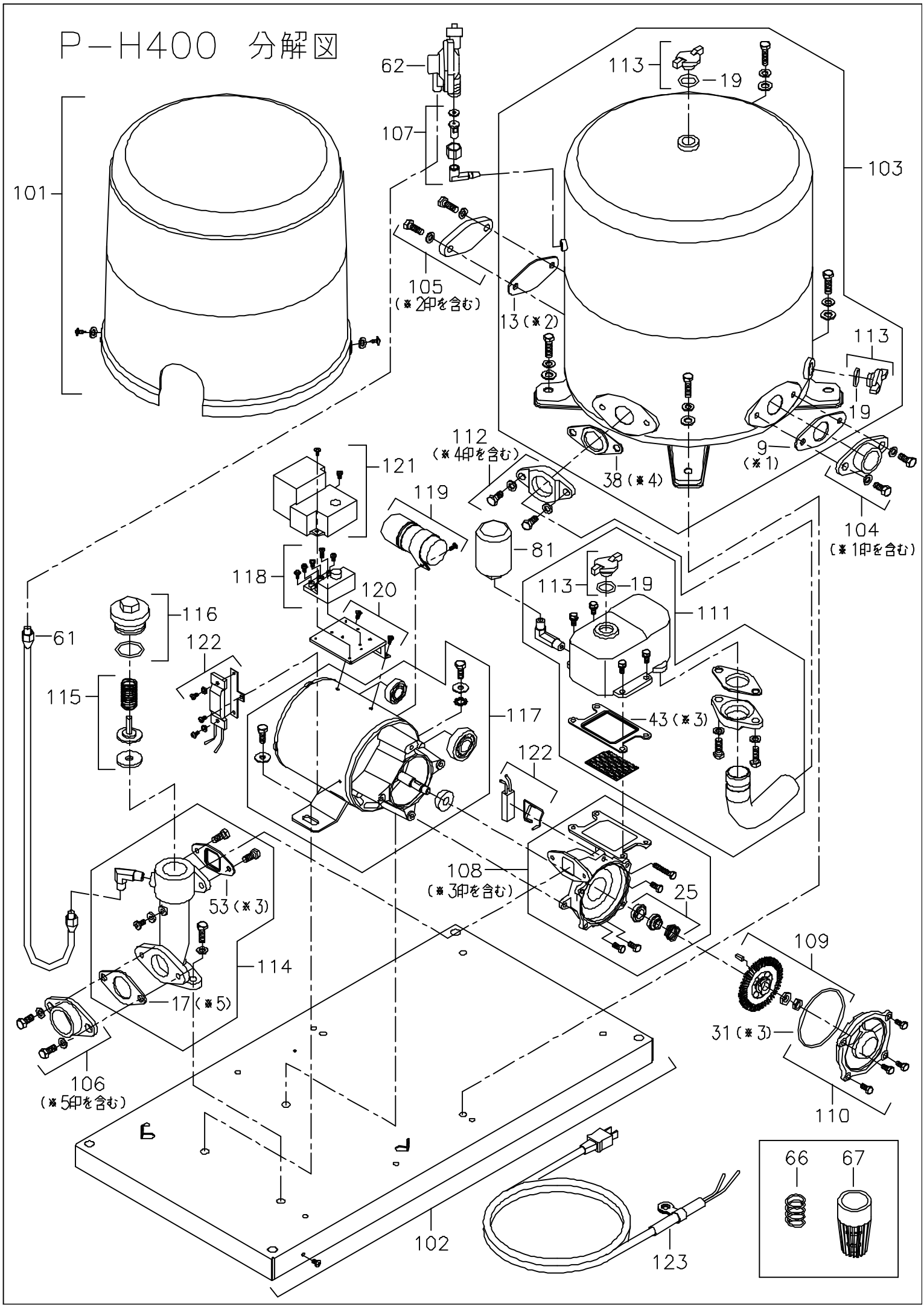
62
107
101
113
19
103
105
(※2印を含む)
13(※2)
113
19
112
(※4印を含む)
121
38(※4)
9
(※1)
104
(※1印を含む)
119
81
118
120
113
19
111
116
61
122
115
117
43(※3)
122
108
(※3印を含む)
25
53(※3)
114
109
17(※5)
31(※3)
106
(※5印を含む)
110
102
123
66
67